WIRING DIAGRAM

5 LEF-10, 6 LE-D, Door Release

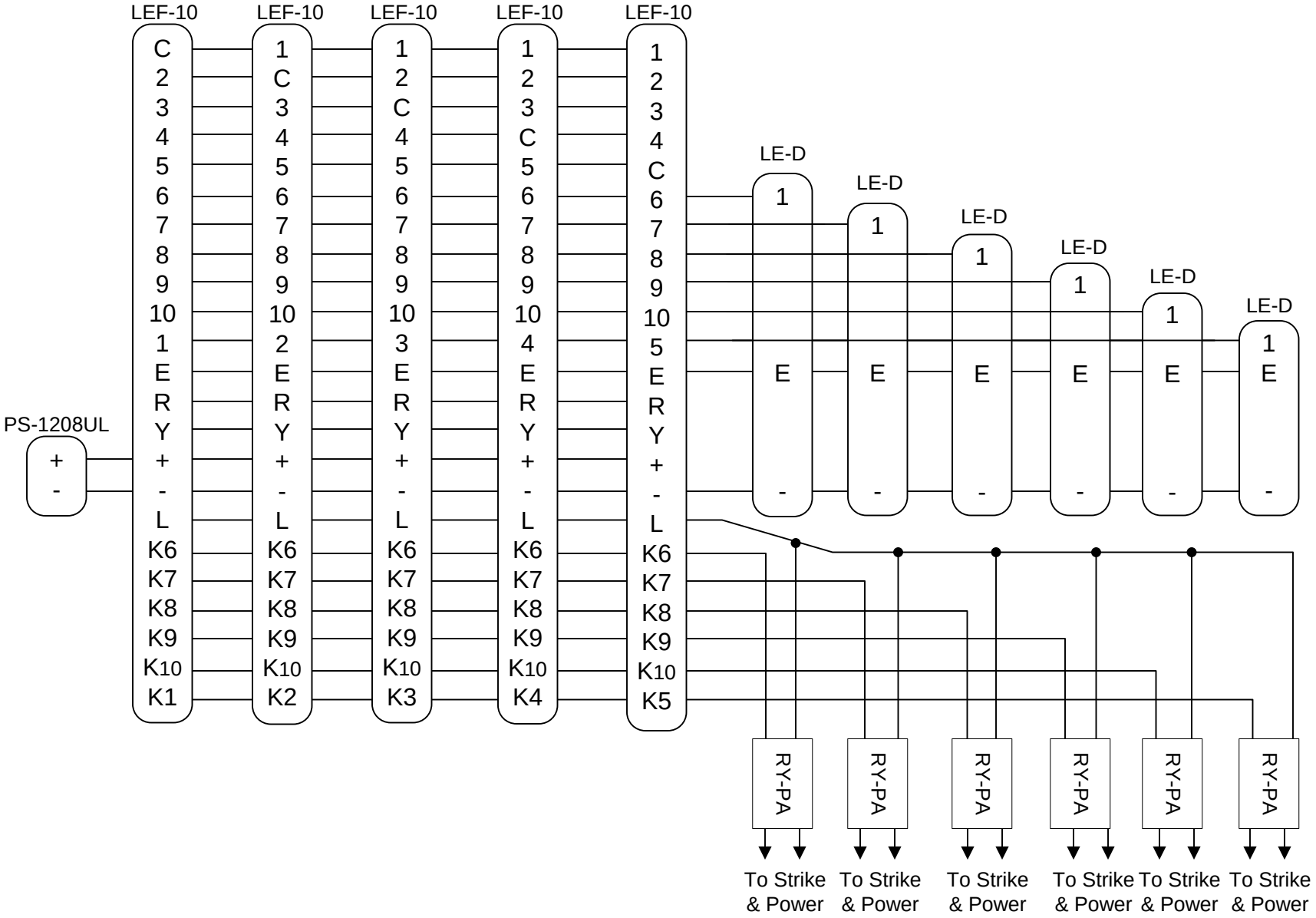

012017PL